CRIADO POR UM PRODUTO EDUCACIONAL DA AUTODESK

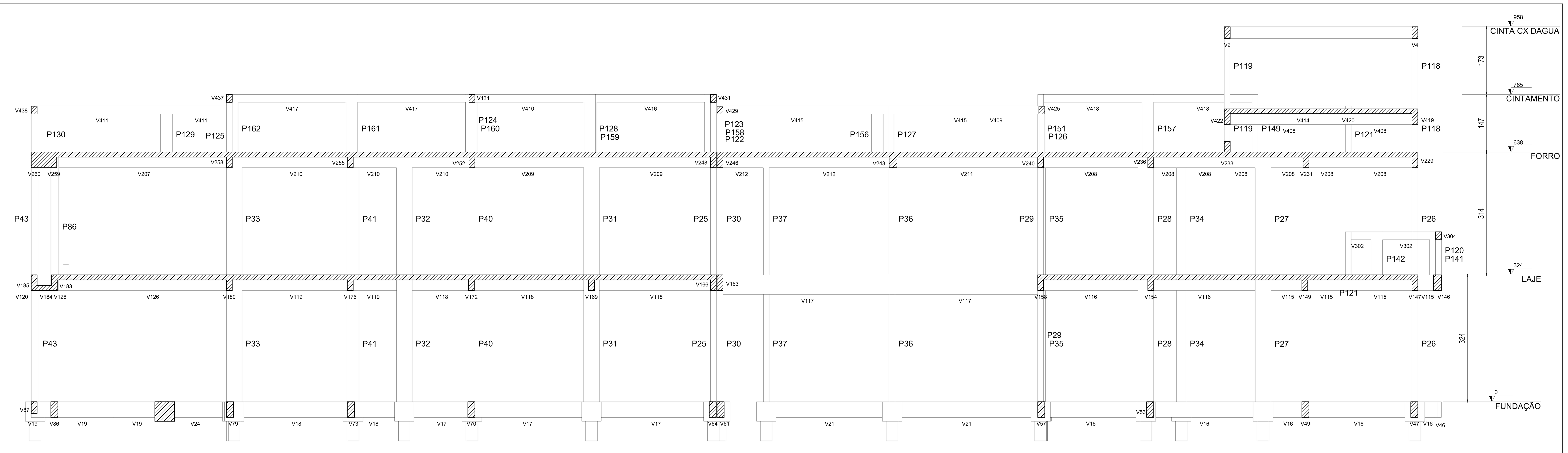

Corte longitudinal
escala 1:50

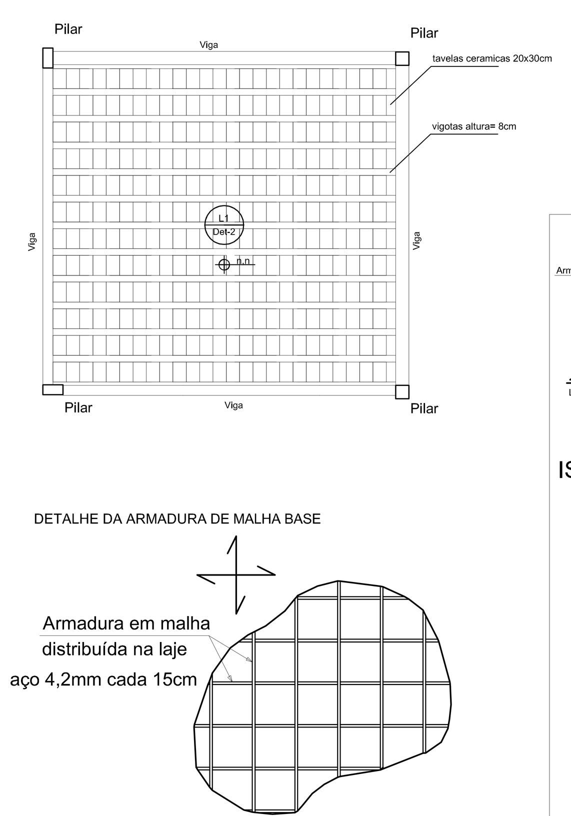

DETALHE DA ARMADURA DE MALHA BASE

Detalhe em planta

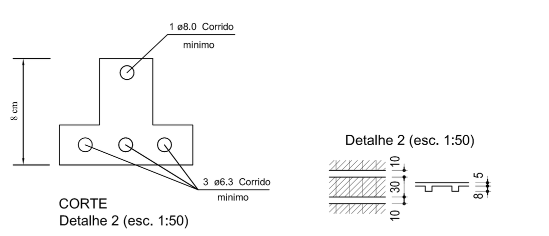

CORTE
Detalhe 2 (esc. 1:50)

Detalhe 2 (esc. 1:50)

DETALHE DA ARMADURA DE SUPERIOR DE CONTINUIDADE DA LAJE
E MONTAGEM DA ARMADURA DE DISTRIBUIÇÃO

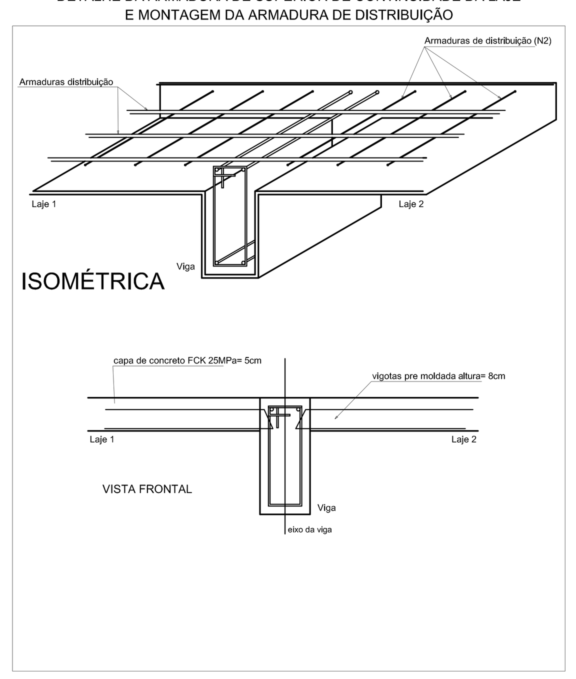

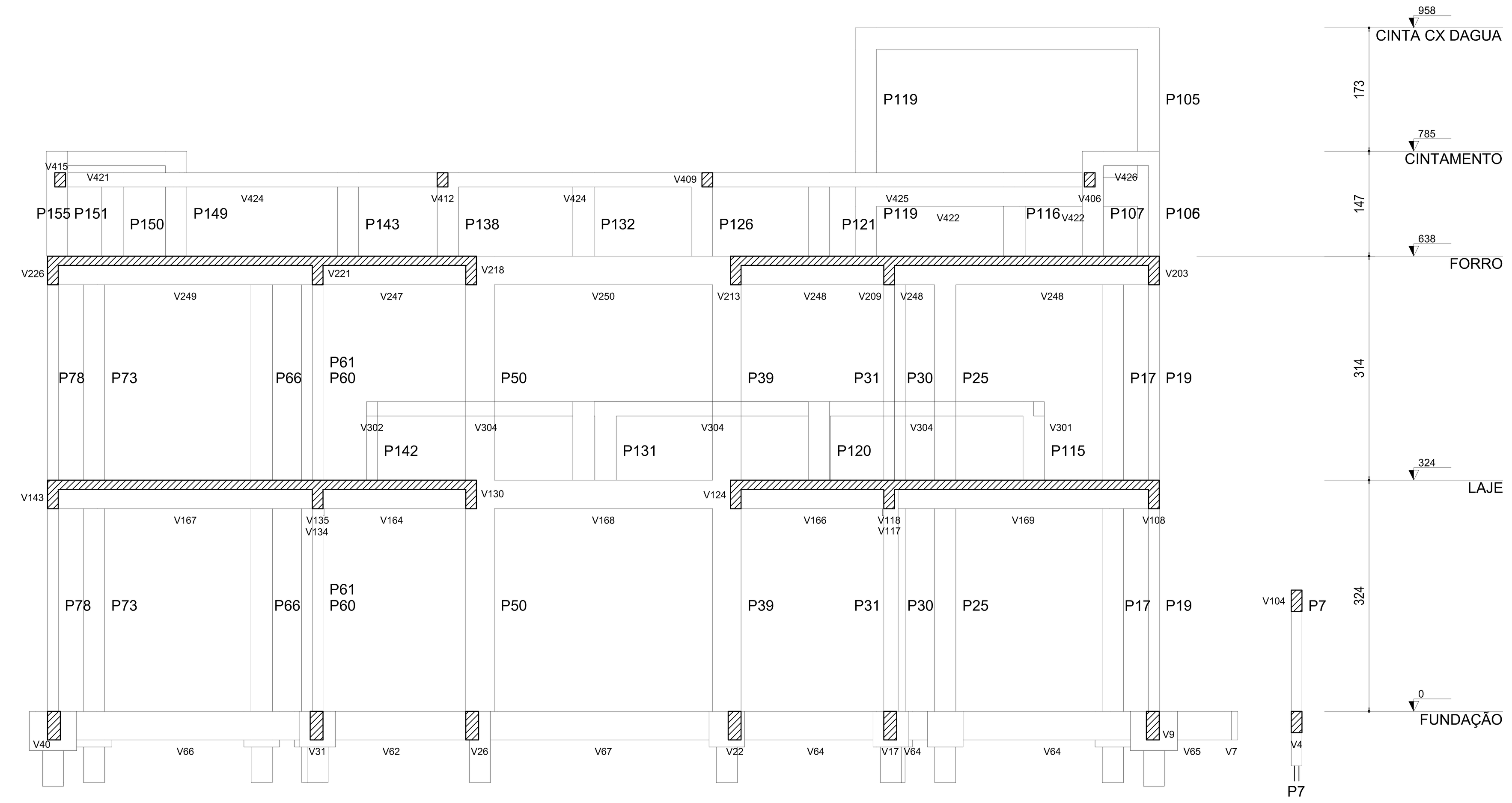

Corte transversal
escala 1:50

ENGENHARIA

RESPONSÁVEL TÉCNICO: ENGENHEIRO CIVIL ATALIBA MACHADO ALMIRON - CREA 121.346 D
Rua Guilherme Gewehr, 31 - CEP 96820-660 - Santa Cruz do Sul/RS - Fone: (51) 9682.4849 - e-mail: ataliba@viavale.com.br

OBRA	CONSÓRCIO INTERMUNICIPAL DE SERVIÇOS DO VALE DO RIO PARDO - CISVALE
PRESIDENTE DO CONSELHO DE ADMINISTRAÇÃO DO CISVALE	PREFEITO TELMO KIRST
RESPONSÁVEL PROJETO	ATALIBA MACHADO ALMIRON ENG.CIVIL - CREA 121.346 D
LOCAL	RUA ERNESTO ALVES, Nº 875 SANTA CRUZ DO SUL
DATA	OUTUBRO/2015
ÁREA	880,57 m²
DISCRIMINAÇÃO	CORTES EM GERAL
ESCALA	1/50
PRANCHA	EST 18

CRIADO POR UM PRODUTO EDUCACIONAL DA AUTODESK